CUCINI OFFICINE TITANIUM

Ribaltabile Trilaterale

RENAULT Master

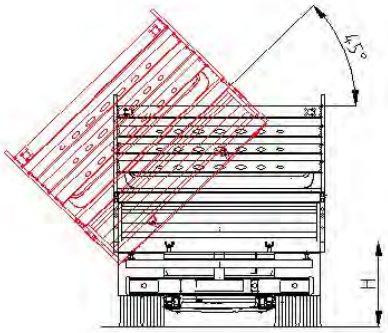

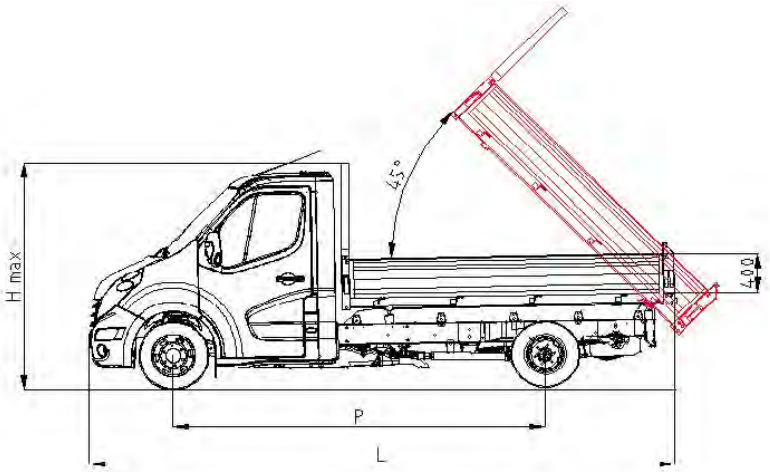

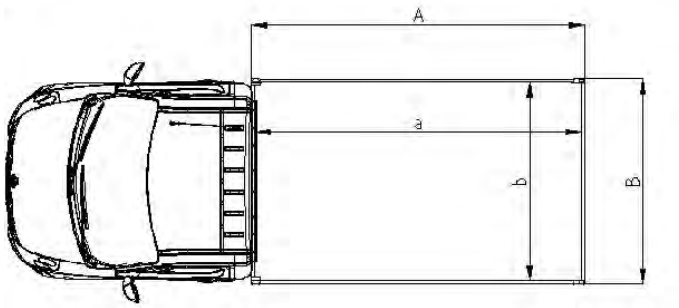

CE

9001 GLOBE CERTIFICAZIONI

Cabina	P mm	L mm	A x B mm	a x b mm	H max mm	Altezza piano di carico H mm	Peso Kg
Corta	3682 Traction	5850	3300 x 2100	3240 x 2060	2400	1030	490
Corta	3682 Propulsion	5850	3300 x 2100	3240 x 2060	2400	1030	490
Corta (con Box dietro cabina)	3682 Propulsion	6650	3300 x 2100	3240 x 2060	2400	1030	510 + 150
Lunga	3682 Traction	6630	3300 x 2100	3240 x 2060	2400	1030	490
Lunga	3682 Propulsion	6630	3300 x 2100	3240 x 2060	2400	1030	490
Lunga	4332 Traction	6580	3300 x 2100	3240 x 2060	2400	1030	490

TITANIUM

Fatto con acciaio alto resistenziale zincato

Leggero come l'alluminio,
forte come l'acciaio,
meno inquinante.

CUCINI OFFICINE
50028 Barberino Val D'Elsa (FI) - Via Caduti Di Nassiriya 7/A
Tel. 055 8073284 - www.cucini.it - info@cucini.it

Cod. BR000.14121 Rev.00 Data:30/03/2020

RENAULT TRUCK MASTER

SISTEMA DI RIBALTAMENTO mm
Elettroidraulico (EL) oppure Presa di forza al cambio (PF)

DOTAZIONI DI SERIE
Struttura in acciaio altoresistenziale
Paracabina porta pali anteriore
Sponde laterali e posteriore in alluminio h 400
Apertura/chiusura automatica sponda posteriore
Cassetta attrezzi con chiusura
Pistone Cromato
Verniciatura a polvere
N 2 verricelli laterali e ganci
Parafanghi

ACCESSORI
Apertura inferiore sponde laterali
Cassetta attrezzi supplementare
Gancio traino posteriore non omologato
Griglie protezione fanali posteriori
Paraspruzzi posteriori
Portapali posteriore per larghezza 1920 mm
Portapali posteriore per larghezza 2100 mm
Scaletta di salita laterale a due gradini
Sponde in alluminio TR5 H 400
Tanica acqua
Verricelli aggiuntivi

SOVRASPONDE facilmente asportabili per montaggio e smontaggio.
Sovra sponde e paracabina a rete H=600
Sovra sponde e paracabina in alluminio H= 600
Sovra sponde laterali in alluminio, anteriori e posteriori a rete H=600
Oblò chiuso a rete al paracabina per sovra sponde in alluminio
Porte ante a libro