DONKEY 2.0

NP6 4X4 SW
LONG RANGE - GPL

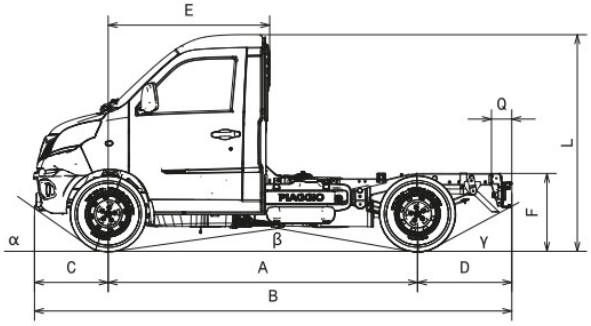

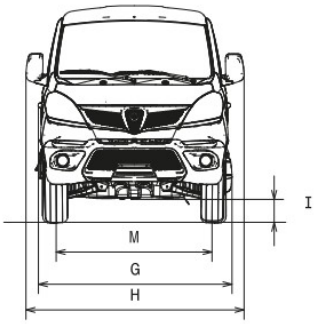

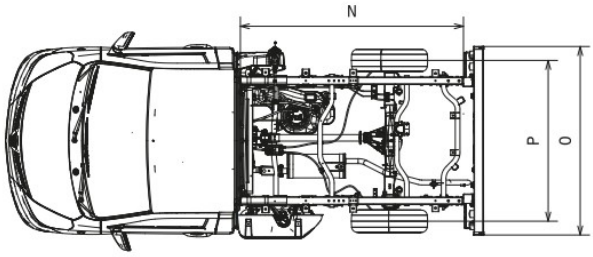

I disegni si riferiscono alla versione passo corto.

	RUOTE SINGOLE		
DIMENSIONI [mm]	PASSO (A)	2650	3070
	LUNGHEZZA (B)	4085	4505
	LARGHEZZA MAX (ESCLUSI SPECCHI RETROVISORI) (G)	1640	
	LARGHEZZA MAX (INCLUSI SPECCHI RETROVISORI) (H)	1872	
	SBALZO ANTERIORE (C)	635	
	SBALZO POSTERIORE (D)	800	
	ALTEZZA FILO TELAIO (F)	750	
	ALLESTIBILITA' IN LUNGHEZZA (min-max) (N)	2070/2350	2490/3200
	CARROZZABILITA' MAX IN LARGHEZZA (O)	1680	
	DISTANZA RETRO CABINA ASSE ANTERIORE (E)	1380	
	DISANZA FINE TELAIO –BARRA PARAICASTRO (Q)	180	
	ANGOLO ATTACCO (α)	33°	
	ANGOLO DI DOSSO (β)	20°	18°
	ANGOLO DI USCITA (γ)	33°	
	CARREGGIATA ANTERIORE (M)	1338	
	CARREGGIATA POSTERIORE (P)	1375	
	ALTEZZA (L)	1840	
	DIAMETRO STERZATA (FILO MARCIAPIEDE)	11400	12400
	ALTEZZA MINIMA DA TERRA (I)	197	185
MASSE [kg]	MTT	2260	2400
	MASSE VEICOLO IN ORDINE DI MARCIA (1)	1150	1205
	PORTATA A TELAO	1110	1195
	MASSA RIMORCHIABILE NON FRENATA	600	
	MASSA RIMORCHIABILE FRENATA	600	
	MASSIMA MASSA AMMESSA ASSE ANERIORE	1000	
	MASSA MASSIMA AMMESSA ASSE POSTERIORE	1630	1700

(1): massa riferita a versione Pro Versioni Top +25kg

Trasmissione

Trazione integrale inseribile con comando manuale (uso normale RWD, anteriore inseribile)
Marce ridotte con rapporto di riduzione 1.87
Giunto centrale viscostatico
Cambio originale del veicolo, meccanico a 5 marce + Rm
Disponibili rapporti al ponte standard (4.489)
Disponibile differenziale posteriore autobloccante

Tutti i dati riportati nella presente scheda sono indicativi e dipendenti dalle condizioni di prova.
Officine Cucini Srl si riserva il diritto di apportare qualsiasi informazione presente nel presente documento senza alcun obbligo di comunicazione.