DONKEY 2.0

NP6 4X4
SHORT RANGE - CNG

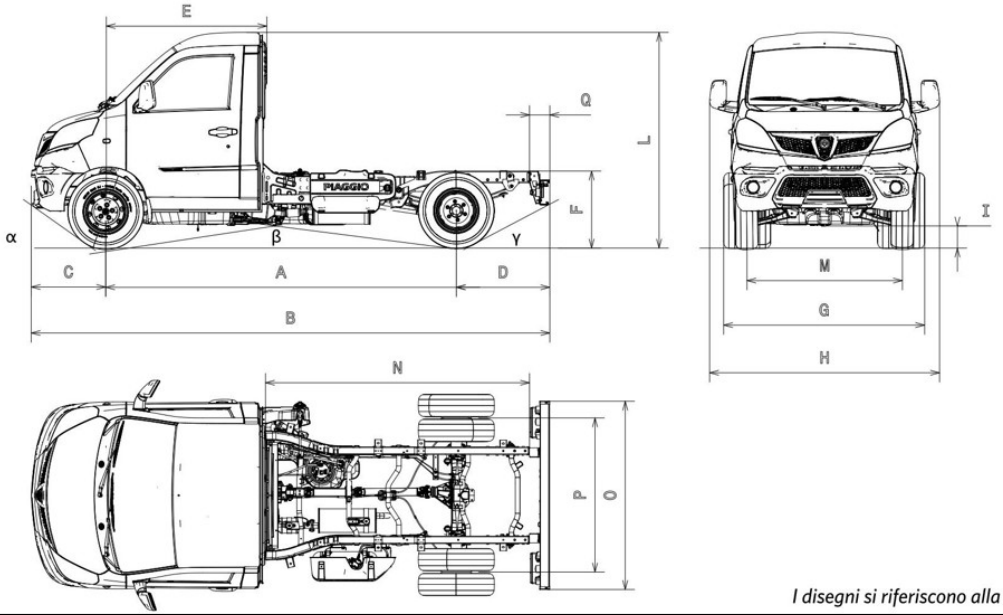

I disegni si riferiscono alla versione passo corto.

	RUOTE GEMELLATE		
DIMENSIONI [mm]	PASSO (A)	3000	3250
	LUNGHEZZA (B)	4435	4685
	LARGHEZZA MAX (ESCLUSI SPECCHI RETROVISORI) (G)	1714	
	LARGHEZZA MAX (INCLUSI SPECCHI RETROVISORI) (H)	1966	
	SBALZO ANTERIORE (C)	635	
	SBALZO POSTERIORE (D)	800	
	ALTEZZA FILO TELAIO (F)	770	
	ALLESTIBILITA' IN LUNGHEZZA (min-max) (N)	2420/3100	2670/3500
	CARROZZABILITA' MAX IN LARGHEZZA (O)	1800	
	DISTANZA RETRO CABINA ASSE ANTERIORE (E)	1380	
	DISANZA FINE TELAIO –BARRA PARAICASTRO (Q)	180	
	ANGOLO ATTACCO (α)	32°	
	ANGOLO DI DOSSO (β)	19°	18°
	ANGOLO DI USCITA (γ)	36°	
	CARREGGIATA ANTERIORE (M)	1338	
	CARREGGIATA POSTERIORE (P)	1312	
	ALTEZZA (L)	1840	
	DIAMETRO STERZATA (FILO MARCIAPIEDE)	12400	13400
	ALTEZZA MINIMA DA TERRA (I)	205	
MASSE [kg]	MTT	2520	
	MASSE VEICOLO IN ORDINE DI MARCIA (1)	1300	1315
	PORTATA A TELAO	1220	1205
	MASSA RIMORCHIABILE NON FRENATA	650	
	MASSA RIMORCHIABILE FRENATA	800	
	MASSIMA MASSA AMMESSA ASSE ANERIORE	1000	
	MASSA MASSIMA AMMESSA ASSE POSTERIORE	1815	

(1): massa riferita a versione Pro Versioni Top +25kg

Trasmissione

Trazione integrale inseribile con comando manuale (uso normale RWD, anteriore inseribile)
Marce ridotte con rapporto di riduzione 1.87
Cambio originale del veicolo, meccanico a 5 marce + Rm
Giunto centrale viscostatico
Disponibili rapporti al ponte standard (5.375)
Disponibile differenziale posteriore autobloccante

Tutti i dati riportati nella presente scheda sono indicativi e dipendenti dalle condizioni di prova.
Officine Cucini Srl si riserva il diritto di apportare qualsiasi informazione presente nel presente documento senza alcun obbligo di comunicazione.